autostrade per l'italia
Società per azioni

BARRIERA NEW JERSEY IN CALCESTRUZZO PER BORDO PONTE

CLASSE H4

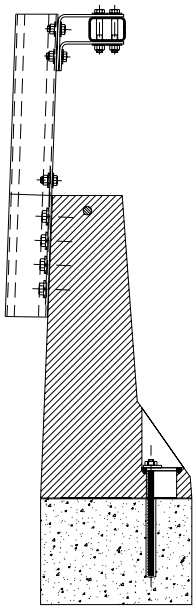

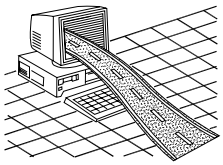

Direzione Sourcing e Tecnica Esercizio
Manutenzione e Standard di Pavimentazioni e Barriere
Opere di Sicurezza

25 Luglio 2005

TESTATA
(femmina)

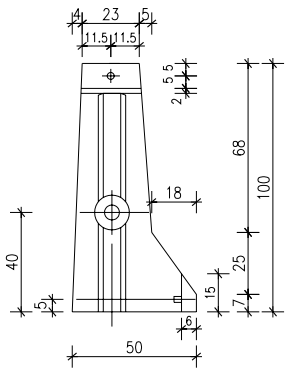

VISTA DI LATO "A"

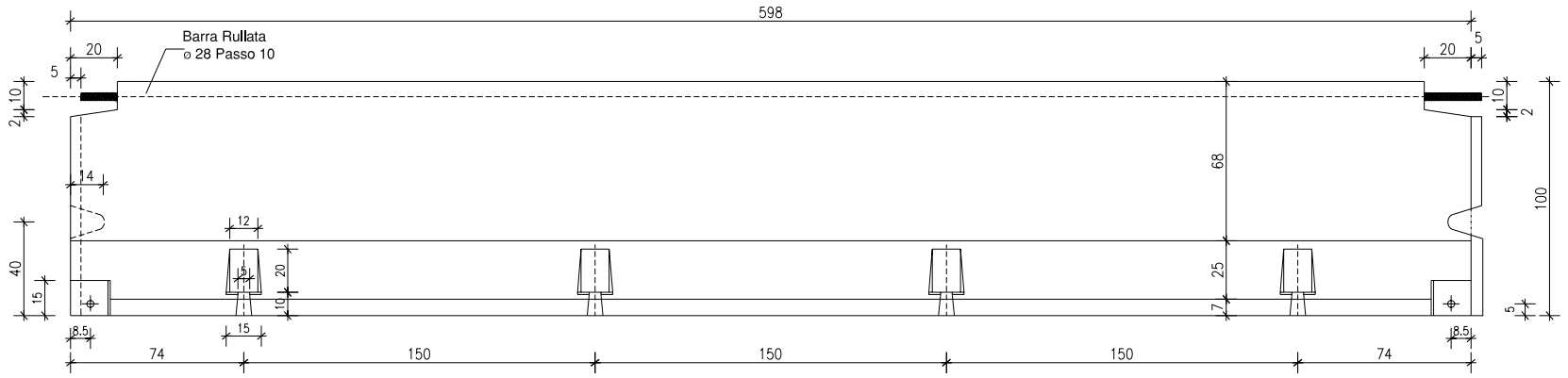

TESTATA
(maschio)

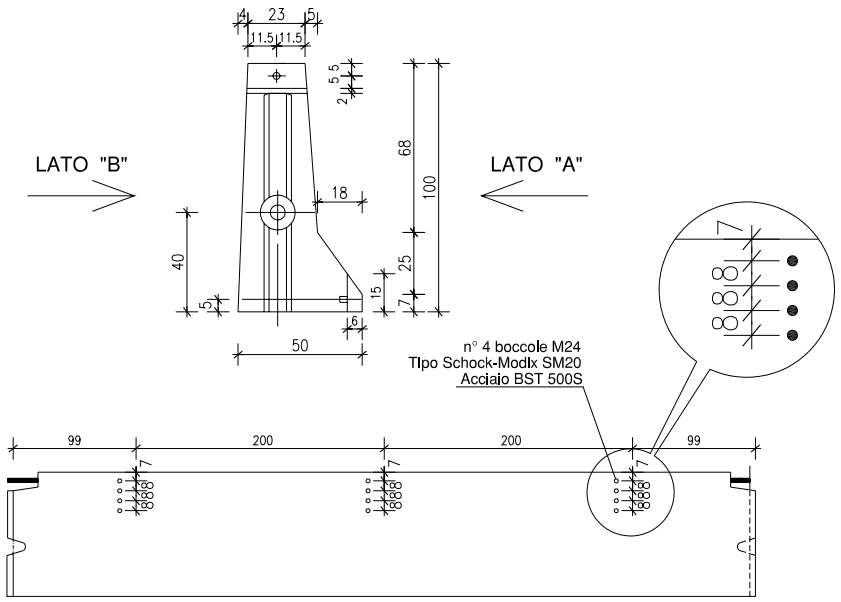

VISTA DALL' ALTO

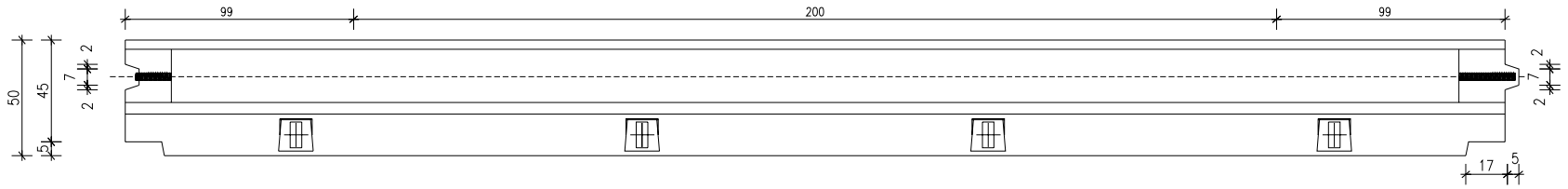

PARTICOLARE ANCORAGGIO
AL PIEDE

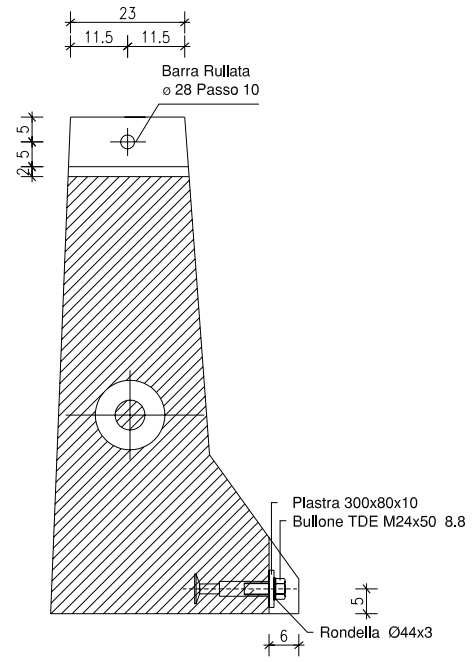

VISTA DELLE TESTATE

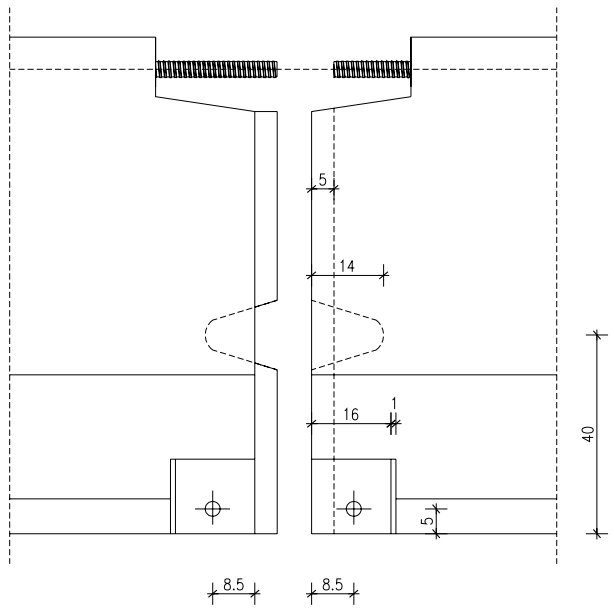

VISTA SUL GIUNTO

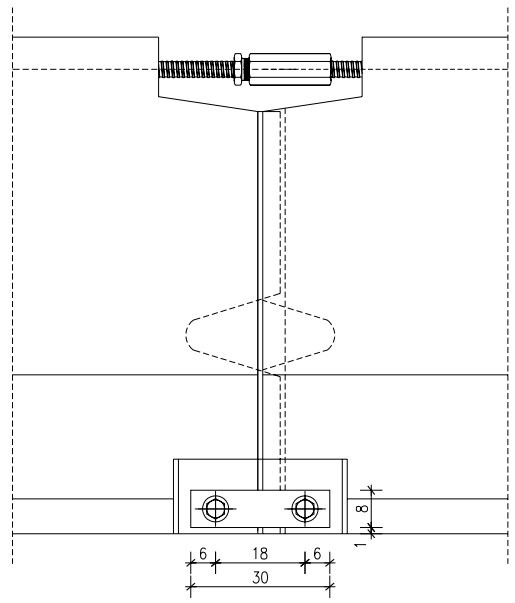

PARTICOLARE FISSAGGIO AL PIEDE

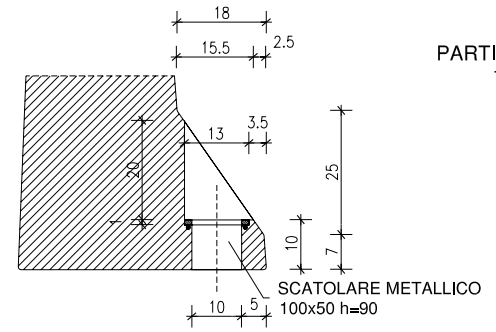

PARTICOLARE PIATTO
130x150x10

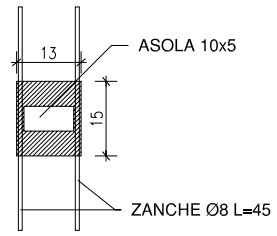

PIASTRA ACCIAIO 60x80x8

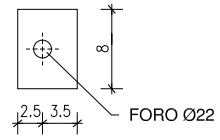

FISSAGGIO SUL CORDOLO

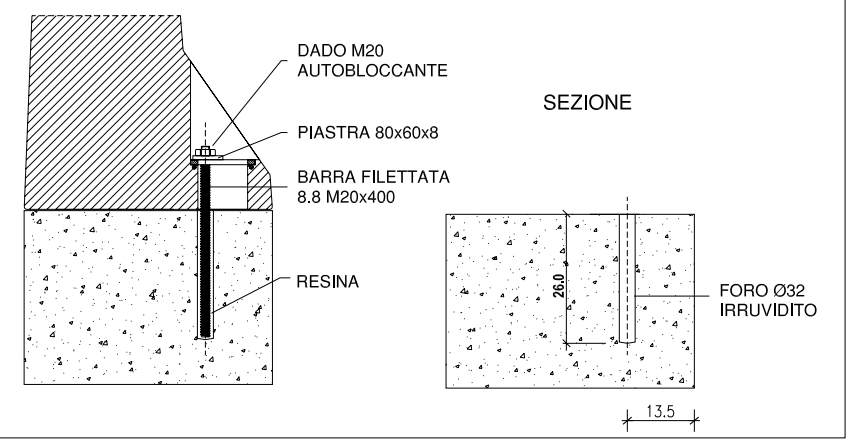

PARTICOLARE PIATTO
DI UNIONE ELEMENTI
300x80x10

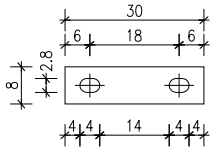

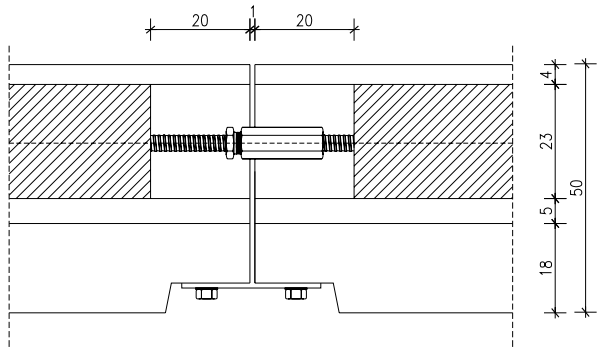

PARTICOLARE SUL NODO SUPERIORE

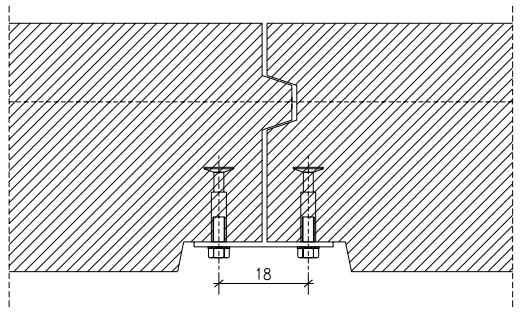

SEZIONE AL PIEDE

autostrade per l'italia

ROMA – Via A. Bergamini 50

autostrade per l'italia
Società per azioni

BARRIERA NEW JERSEY IN CLS
BORDO PONTE - CLASSE H4

CARPENTERIA

dis. n.	NJBP2-1
scala	Varie
dis. da	MPB/OS/sb
data	25.7.2005
aggiorn.	
file	NJBPCLS4

MATERIALI

CALCESTRUZZO
(RcK > 450 daN/cmq)

ARMATURA Acciaio Fe B44K

VISTA LATERALE ARMATURA

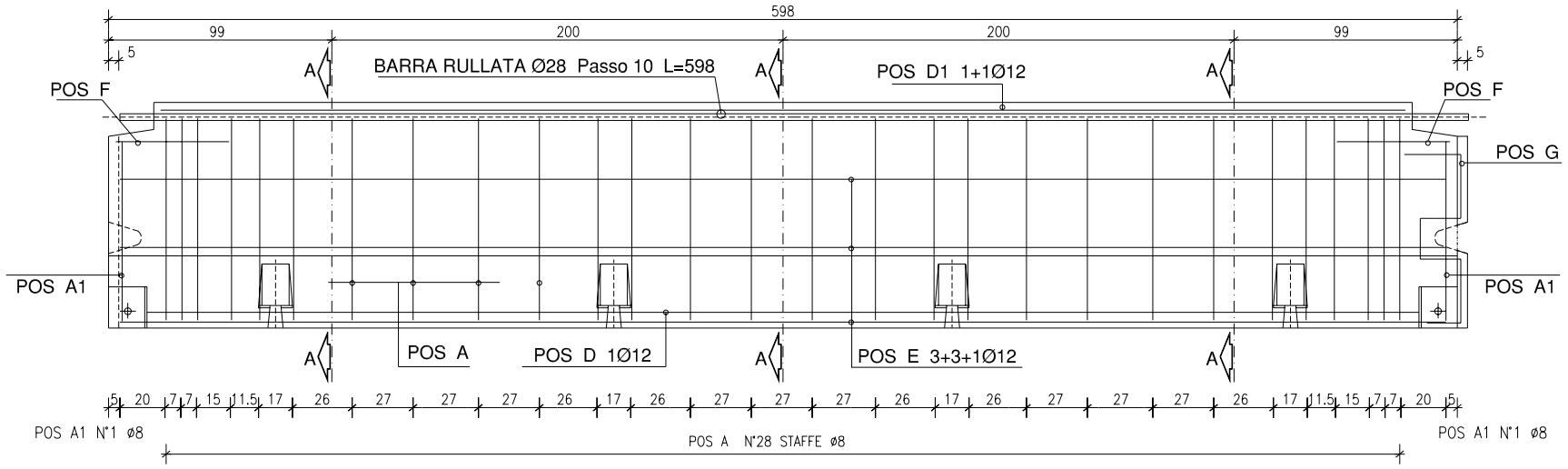

ARMATURA
ALL'ESTREMITA'

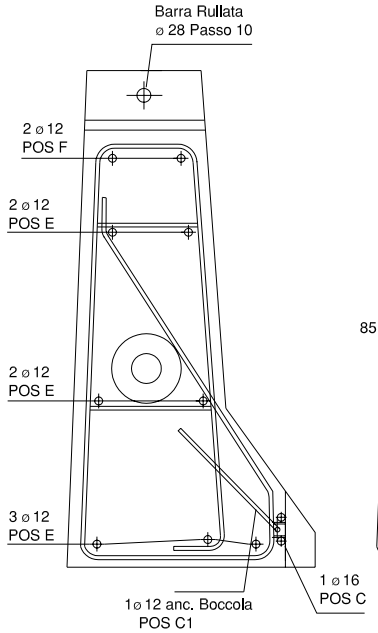

POS A1
1+1ø8
L = 320

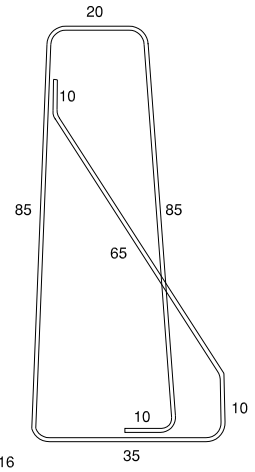

VISTA LATERALE ARMATURA ALL' ESTREMITA'

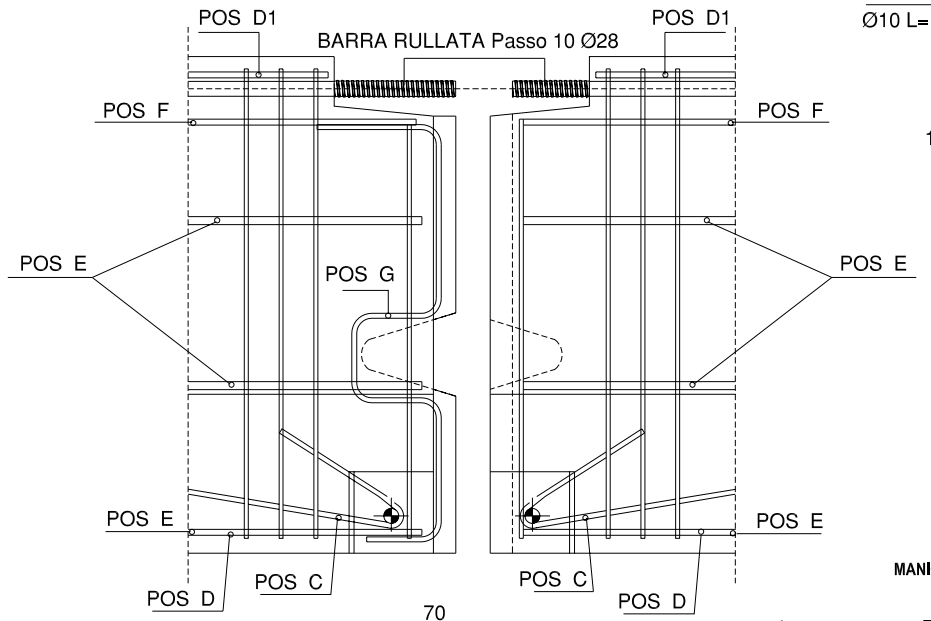

POS G
Ø10 L=160

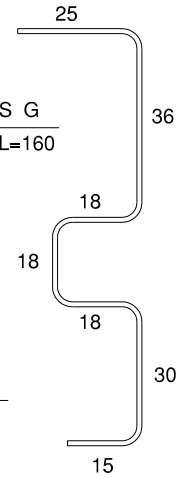

ARMATURA
IN MEZZERIA

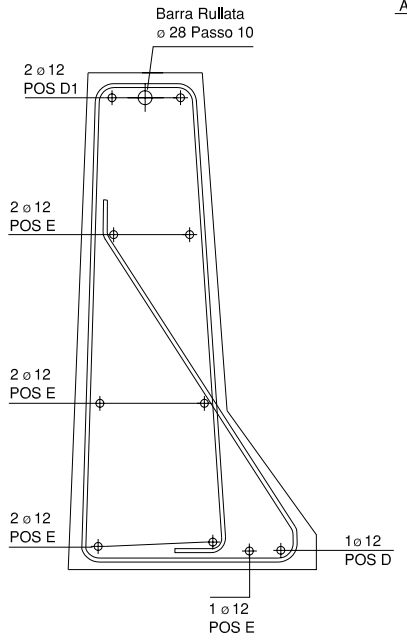

Sezione A-A

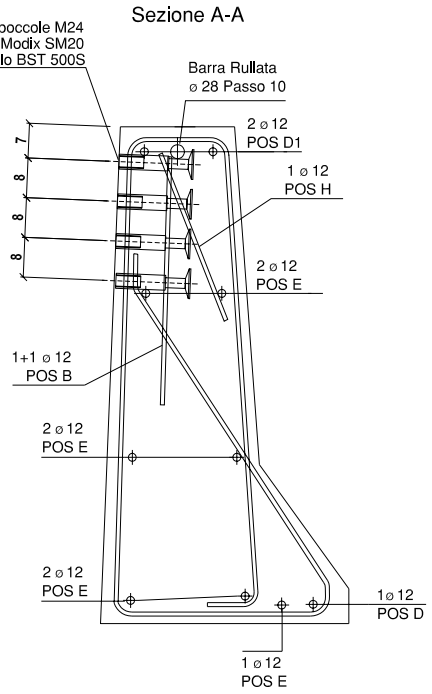

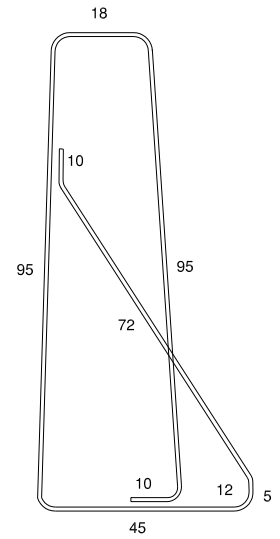

POS A
28 Ø8
L = 350

POS B 1+1 ø 12 L=60

POS H
1 ø 12 L=70
30
30
10

MANICOTTO PER BARRE IN ACCIAIO PR80 35SMnPb10

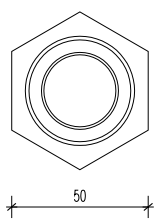

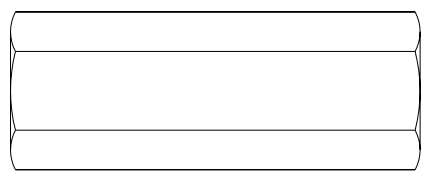

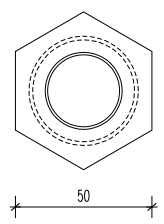

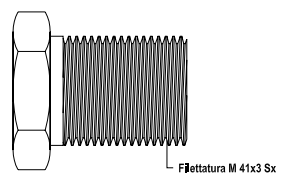

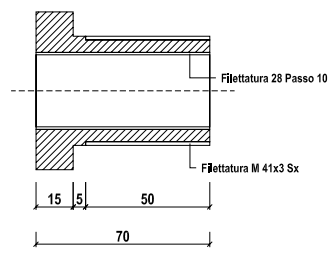

POS C
70
10
1+1Ø16 L= 150

POS C1
60
10
1+1Ø12 L= 130

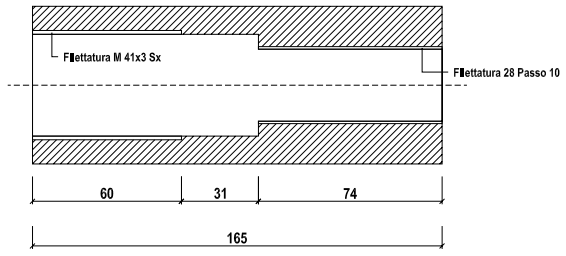

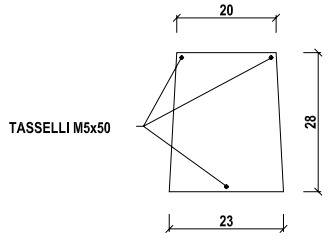

TAPPO DI PROTEZIONE VANO ANCORAGGI
(Acciaio Zincato o Alluminio da 2 mm)
(Materiale Plastico da 3 mm)

POS G

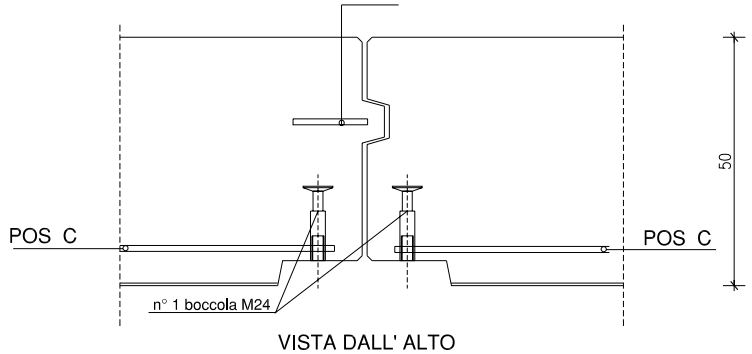

VISTA DALL' ALTO

POS.	N°	L. unit.	L. tot.	Ø	Tot. Kg.
A	28	3.50	98.00	8	38.71
A1	2	3.20	6.40	8	2.53
B	6	0.60	3.60	12	3.20
C	2	1.50	3.00	16	4.73
C1	2	1.30	2.60	12	2.31
D	1	5.58	5.58	12	5.00
D1	2	5.52	11.04	12	9.80
E	7	5.92	41.44	12	36.79
F	4	0.50	2.00	12	1.78
G	1	1.60	1.60	10	0.99
H	3	0.70	2.10	12	1.86
BARRA RULLATA Ø28 Acciaio C45 L= 5.98					28.91
					136.61

autostrade per l'italia
ROMA – Via A. Bergamini 50

autostrade per l'italia
Società per azioni

BARRIERA NEW JERSEY IN CLS
BORDO PONTE - CLASSE H4

ARMATURE

dis. n.	NJBP2-2
scala	Varie
dis. da	MPB/OS/sb
data	25.7.2005
aggiorn.	
file	NJBPCLS4

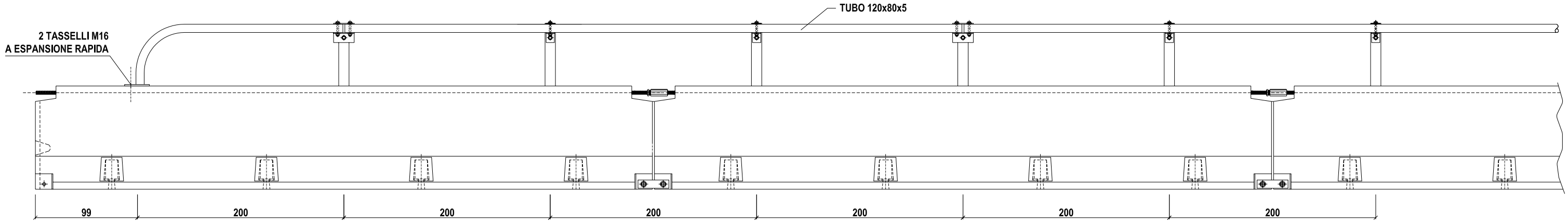

VISTA FRONTALE

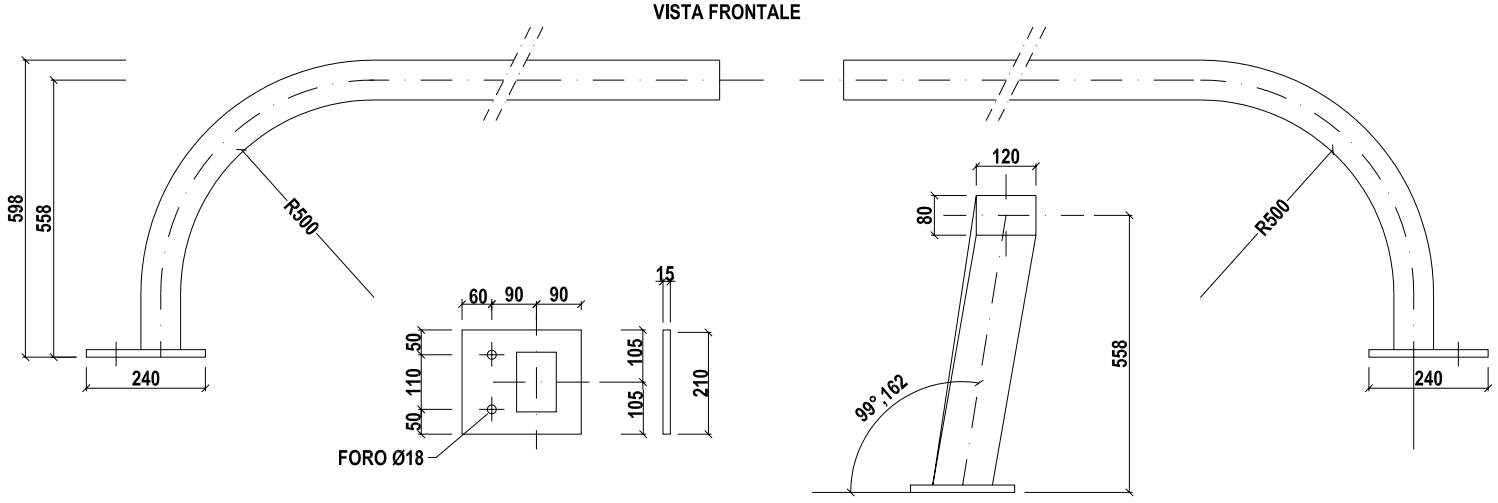

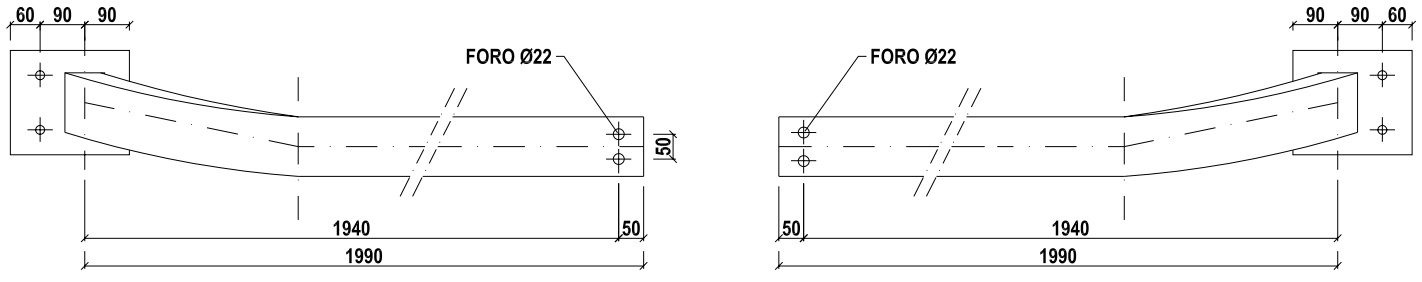

VISTA DALL'ALTO

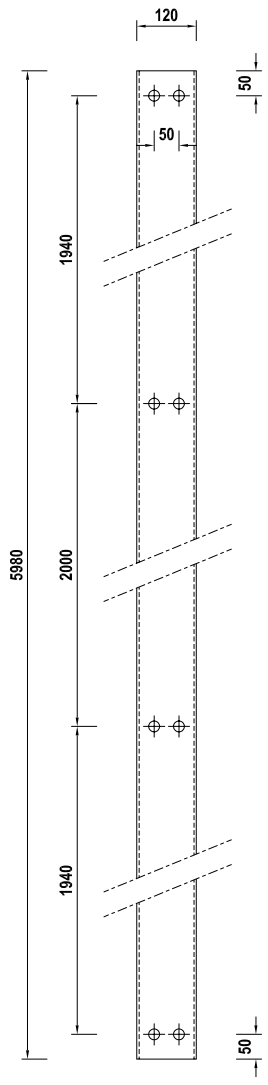

PALO MONTANTE, TUBO CORRIMANO E PIASTRE SONO REALIZZATI IN ACCIAIO Fe430 (S275JR)

MONTANTE 140x100x30x6

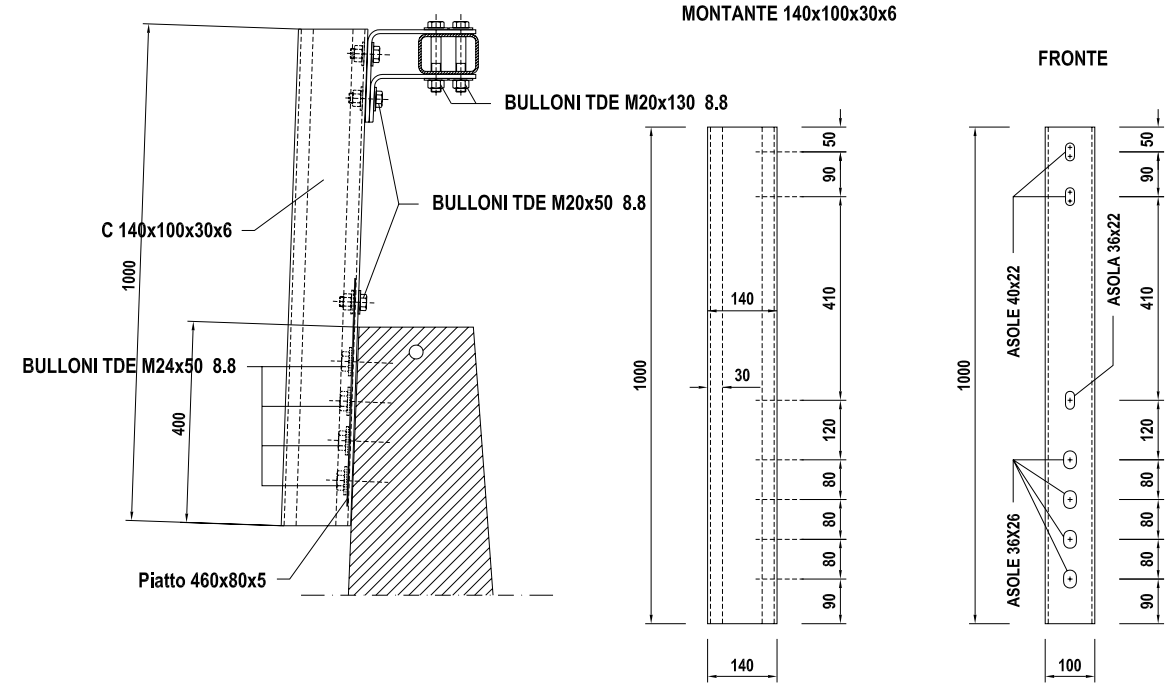

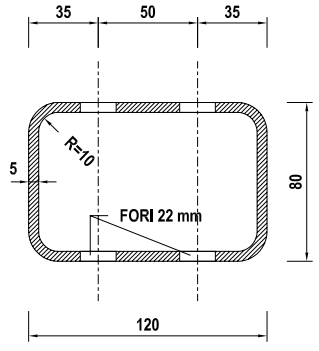

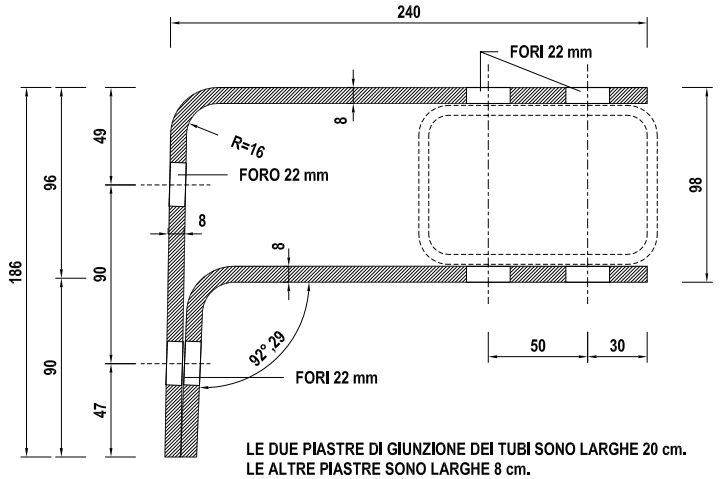

LE DUE PIASTRE DI GIUNZIONE DEI TUBI SONO LARGHE 20 cm.
LE ALTRE PIASTRE SONO LARGHE 8 cm.

PARTICOLARE AGGANCIO DEL TUBO MANCORRENTE AL MONTANTE

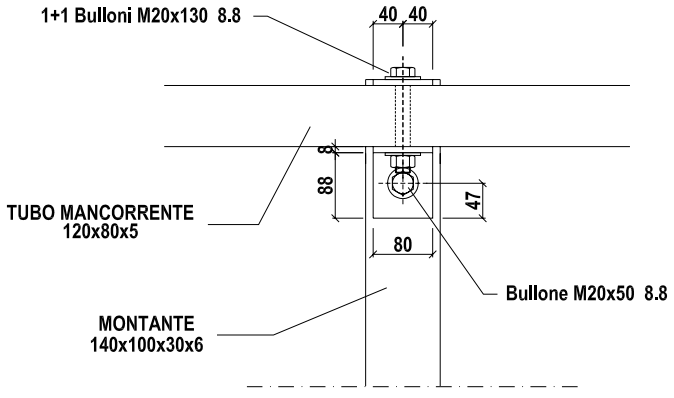

PARTICOLARE DELLA GIUNZIONE DI DUE TUBI AL MONTANTE

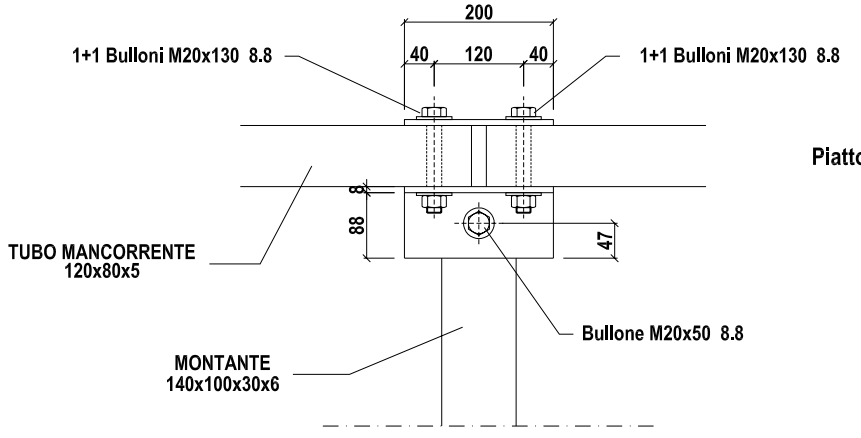

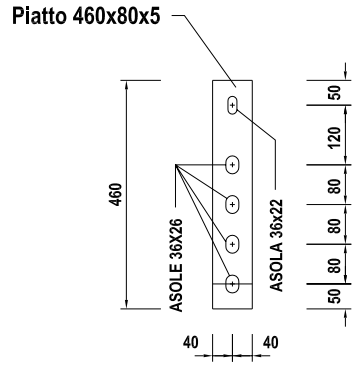

autostrade per l'italia
ROMA – Via A. Bergamini 50

autostrade per l'italia
Società per azioni

BARRIERA NEW JERSEY IN CLS
BORDO PONTE - CLASSE H4

PARTICOLARI MANCORRENTE

dis. n.	NJBP2–3
scala	Varie
dis. da	MPB/OS/sb
data	25.7.2005
aggiorn.	
file	NJBPCLS4

TESTATA
(femmina)

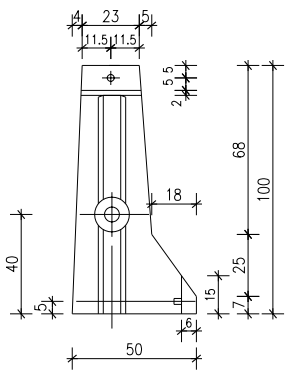

VISTA DI LATO "A"

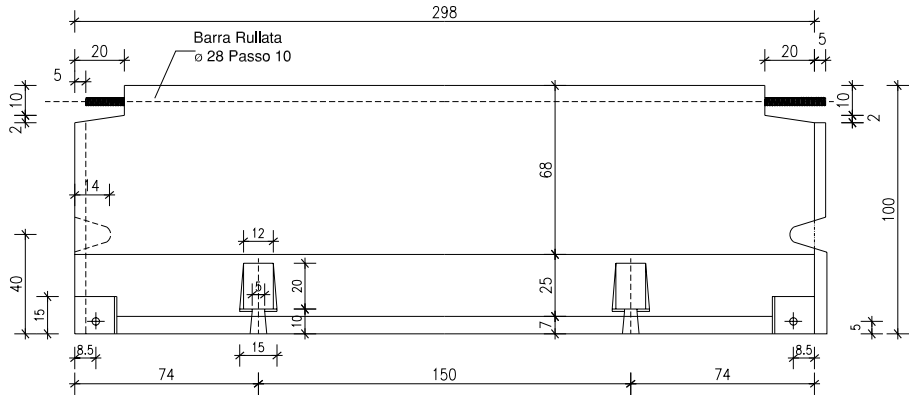

TESTATA
(maschio)

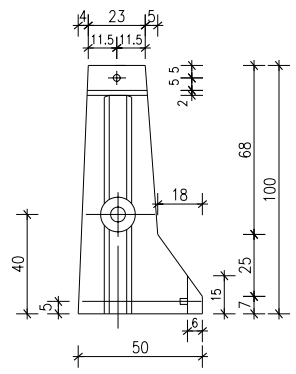

LATO "B"

LATO "A"

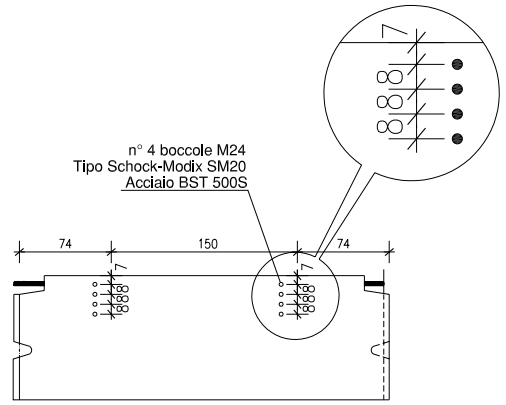

L'ELEMENTO NEW JERSEY DA 298 cm. IMPLICA L'UTILIZZO DI DUE TUBI MANCORRENTE SPECIALI DA 4480 mm. CHE VENGONO GIUNTATI IN MEZZERIA ALL'ELEMENTO NEW JERSEY, MA NON IN CORRISPONDENZA DI UN MONTANTE. LA GIUNZIONE AVVIENE TRAMITE UN MANICOTTO A "C" DI 8 mm. DI SPESSORE. IL LATO APERTO DELLA "C" SARÀ RIVOLTO AL TRAFFICO.

VISTA DALL' ALTO

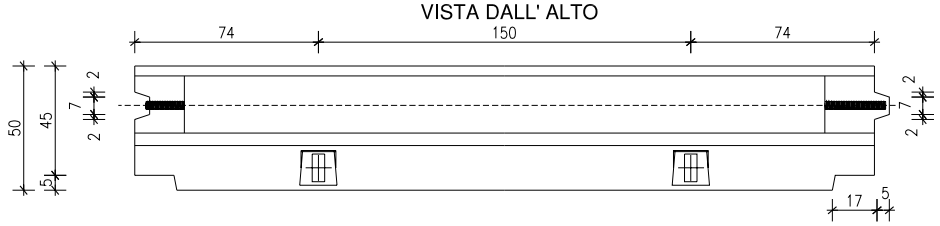

PARTICOLARE ANCORAGGIO
AL PIEDE

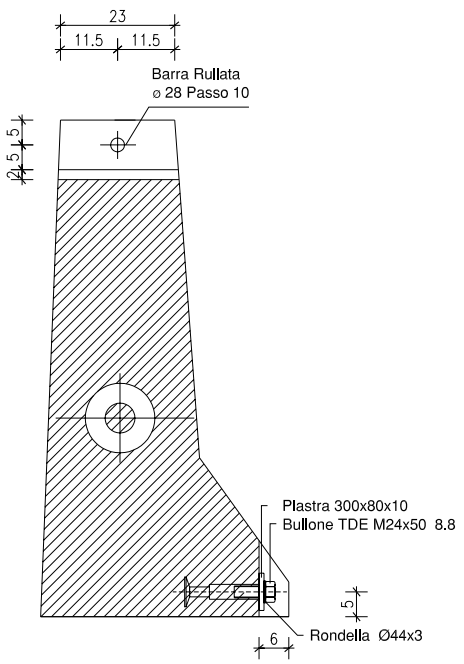

VISTA DELLE TESTATE

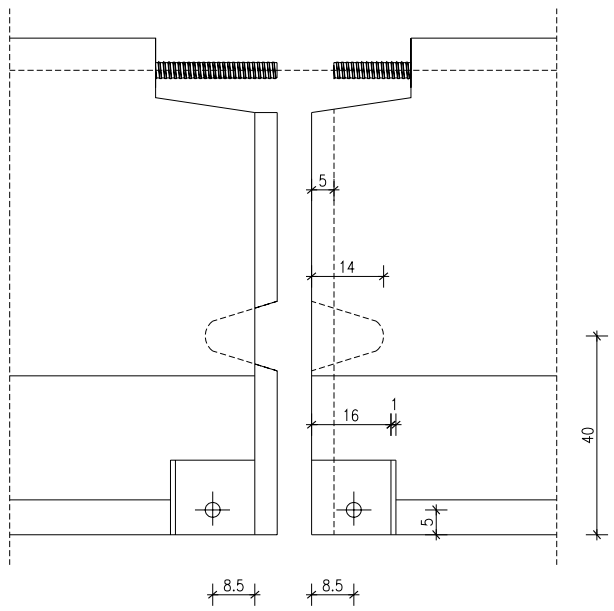

VISTA SUL GIUNTO

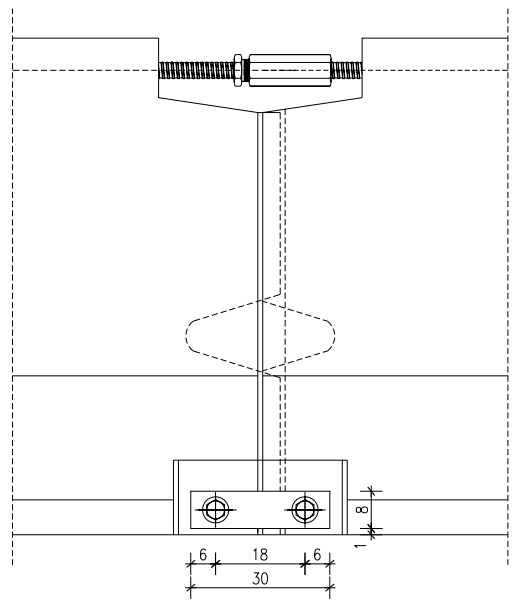

TUBO SPECIALE

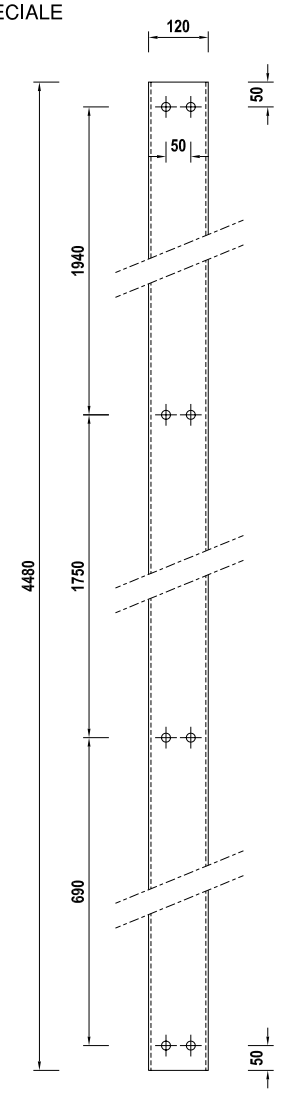

VISTA DALL?ALTO

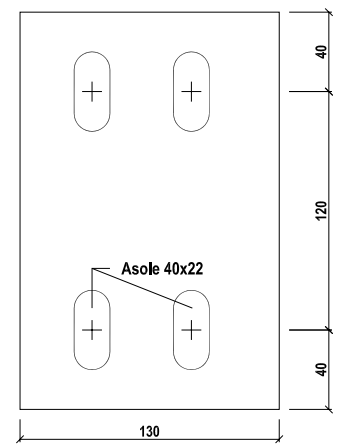

SEZIONE

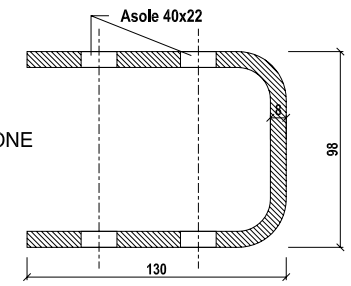

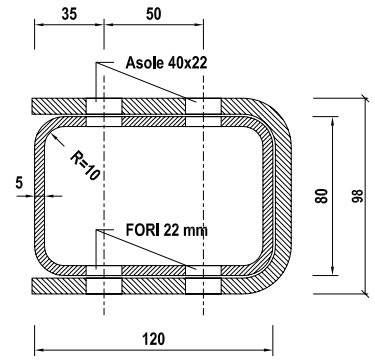

PARTICOLARE PIATTO
DI UNIONE ELEMENTI
300x80x10

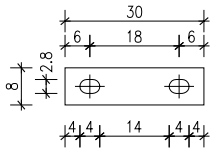

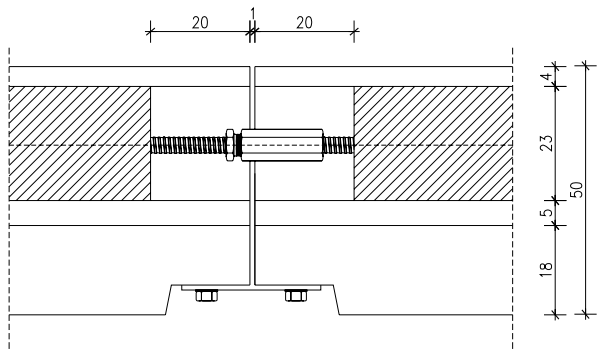

PARTICOLARE SUL NODO SUPERIORE

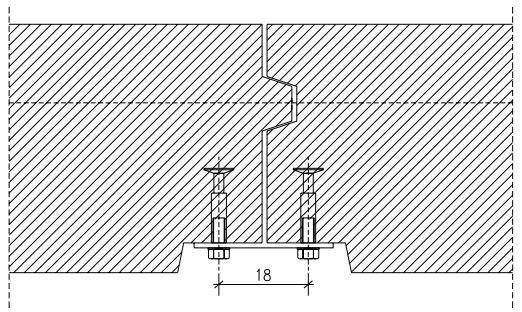

SEZIONE AL PIEDE

autostrade per l'italia
ROMA – Via A. Bergamini 50

autostrade per l'italia
Società per azioni

BARRIERA NEW JERSEY IN CLS
BORDO PONTE - CLASSE H4

ELEMENTO DA 298 cm
C A R P E N T E R I A

dis. n.	NJBP2-4
scala	Varie
dis. da	MPB/OS/sb
data	25.7.2005
aggiorn.	
file	NJBPCLS4

MATERIALI

CALCESTRUZZO
(RcK > 450 daN/cmq)

ARMATURA Acciaio Fe B44K

VISTA LATERALE ARMATURA

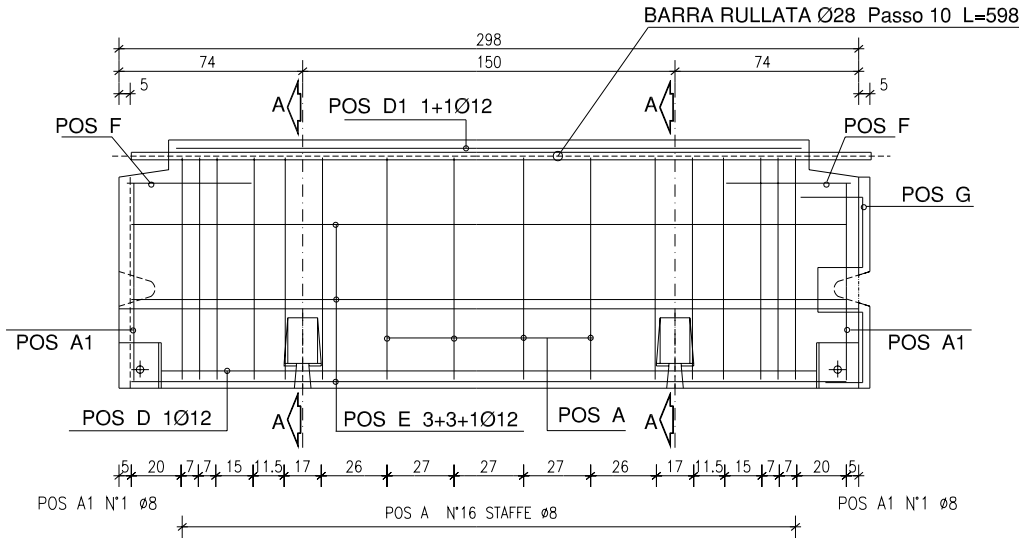

ARMATURA
ALL'ESTREMITA'

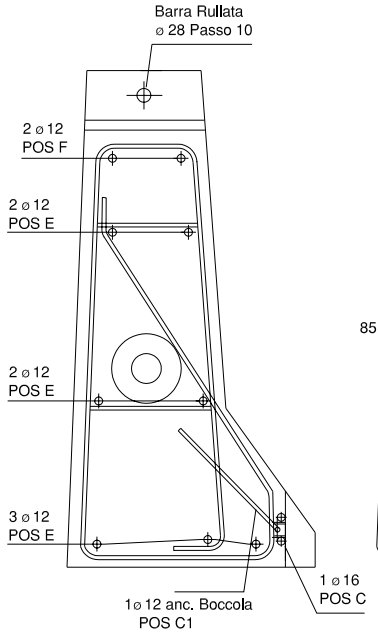

POS A1
1+1ø8
L = 320

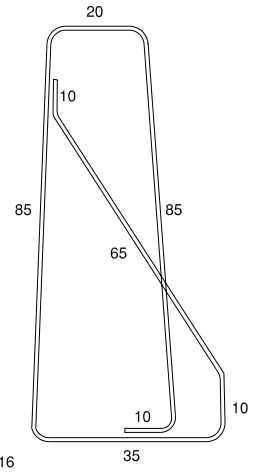

VISTA LATERALE ARMATURA ALL' ESTREMITA'

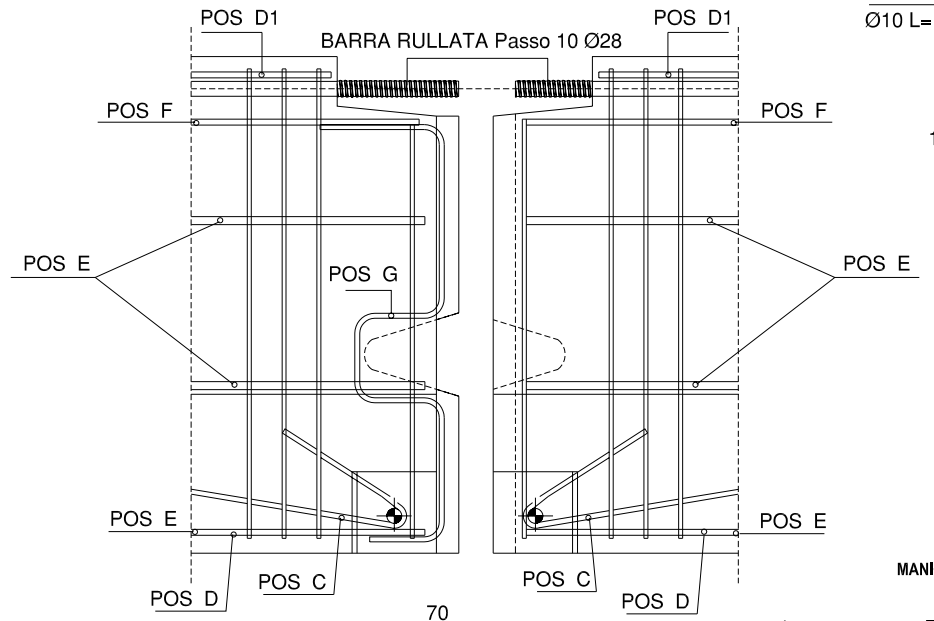

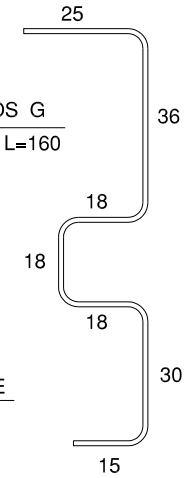

POS G
Ø10 L=160

ARMATURA
IN MEZZERIA

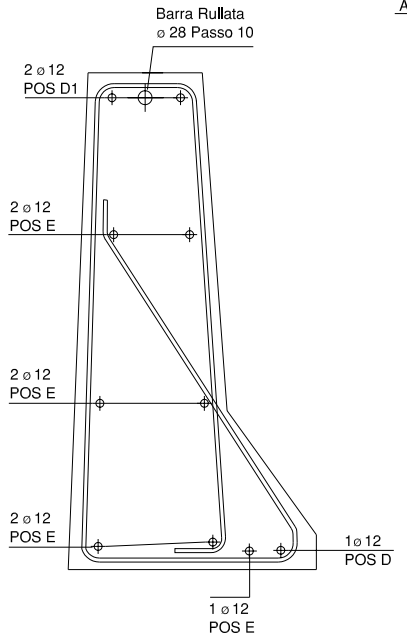

Sezione A-A

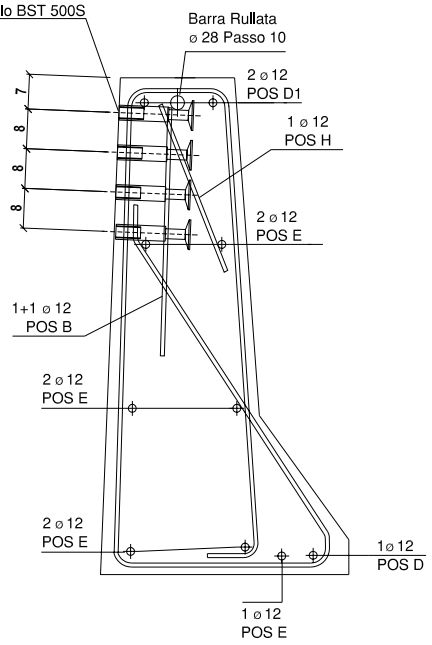

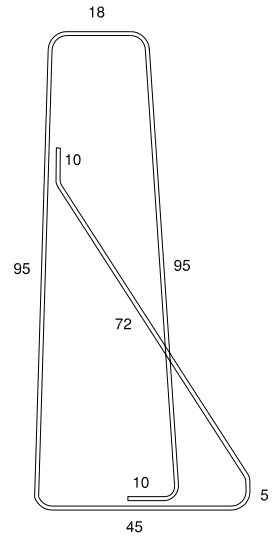

POS A
16 Ø8
L = 350

POS B 1+1 ø 12 L=60

POS H
1 ø 12 L=70
10
30
30

MANICOTTO PER BARRE IN ACCIAIO PR80 35SMnPb10

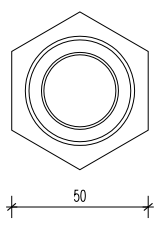

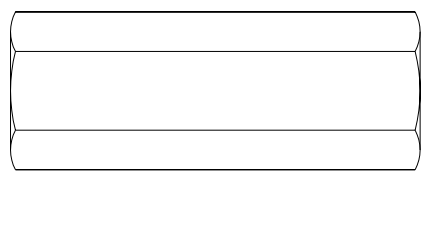

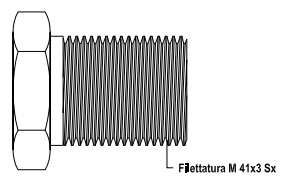

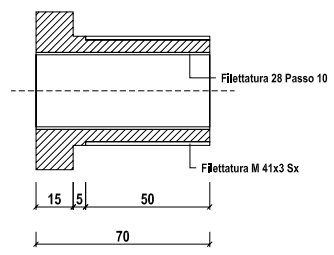

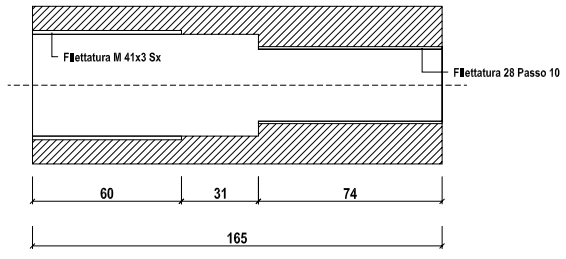

TASSELLI M5x50

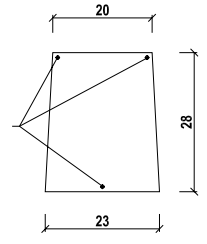

TAPPO DI PROTEZIONE VANO ANCORAGGI
(Acciaio Zincato o Alluminio da 2 mm)
(Materiale Plastico da 3 mm)

POS C
1+1Ø16 L= 150

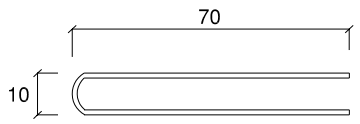

POS C1
1+1Ø12 L= 130

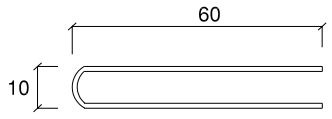

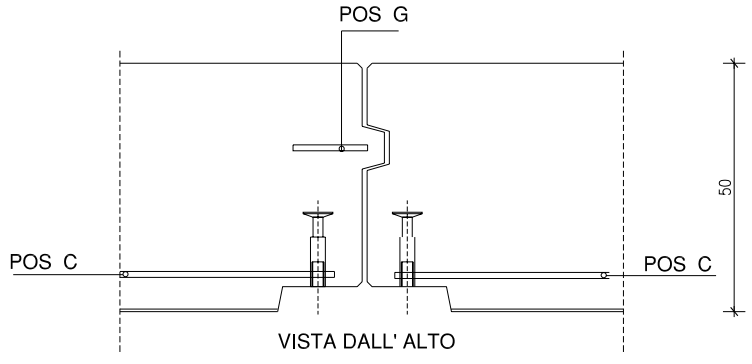

VISTA DALL' ALTO

POS.	N°	L. unit.	L. tot.	Ø	Tot. Kg.
A	16	3.50	56.00	8	22.12
A1	2	3.20	6.40	8	2.53
B	4	0.60	2.40	12	2.13
C	2	1.50	3.00	16	4.73
C1	2	1.30	2.60	12	2.31
D	1	2.58	2.58	12	2.29
D1	2	2.52	5.04	12	4.48
E	7	2.92	20.44	12	18.15
F	4	0.50	2.00	12	1.78
G	1	1.60	1.60	10	0.99
H	2	0.70	1.40	12	1.24
BARRA RULLATA Ø28 Acciaio C45 L= 2.98					14.41
					77.16

autostrade per l'italia
ROMA – Via A. Bergamini 50

autostrade per l'italia
Società per azioni

BARRIERA NEW JERSEY IN CLS
BORDO PONTE - CLASSE H4

ELEMENTO DA 298 cm
ARMATURE

dis. n.	NJBP2-5
scala	Varie
dis. da	MPB/OS/sb
data	25.7.2005
aggiorn.	
file	NJBPCLS4